DIVIDO

ST.124-0

SCHEDA TECNICA

Famiglia: **DIVIDO**

Design: **Caimi Lab**

Codici: 427-GR, 428/2-GR, 429

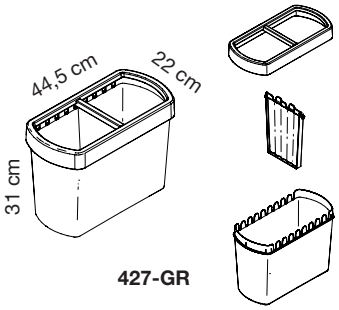

427-GR

Codice: **427-GR**

Dimensioni: altezza 31 cm, lunghezza 44,5 cm, profondità 22 cm

Descrizione: cestino per la raccolta differenziata realizzato interamente in tecnopolimero colore grigio composto da cestino, un divisorio interno e un anello superiore con una traversina ferma sacchetto.
Il bordo superiore del cestino presenta una dentellatura che permette di alloggiare ad incastro uno o più divisori interni, l'anello superiore con funzione di ferma sacchetti può essere dotato di una o più traversine applicate ad incastro in corrispondenza dei divisori interni.
Divisori e relativi fermasacchetti possono essere applicati liberamente ad incastro in 9 differenti posizioni, permettendo di ottenere vani con la capienza desiderata.
La particolare dentellatura superiore di cui sono dotati sia il cestino che i divisori interni permette l'applicazione semplice e rapida dei sacchetti, inoltre la particolare sagoma ondulata del divisorio interno riduce la superficie di contatto con i sacchetti bagnati facilitandone l'estrazione e la manutenzione.
Accessori: divisorio e fermasacchetti supplementari (cod. 428/2-GR), etichette adesive cod. 429

427-GR

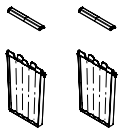
428/2-GR

Codice: **428/2-GR**

Descrizione: Coppia di divisori e fermasacchetti superiori realizzati in tecnopolimero grigio. Applicabili ad incastro al cestino, permettono di ottenre più vani dell'ampiezza desiderata.

Codice: **429**

Descrizione: serie di 6 etichette fustellate adesive realizzate in PVC in 6 colori (marrone, rosso, verde, giallo, blu e grigio) per un totale di 36 etichette per la raccolta differenziata applicabili ai contenitori Divido.

429

Esempio utilizzo etichette cod. 429

427-GR

427-GR

427-GR + 428/2-GR

Caimi Brevetti S.p.A. si riserva, a proprio insindacabile giudizio, la facoltà di modificare senza preavviso i materiali, le caratteristiche tecniche ed estetiche, nonchè le dimensioni degli elementi illustrati nella presente scheda tecnica le cui immagini e colori sono puramente indicativi